Bodendurchschlaggerät IP 130 Z mit Gewindemeißel
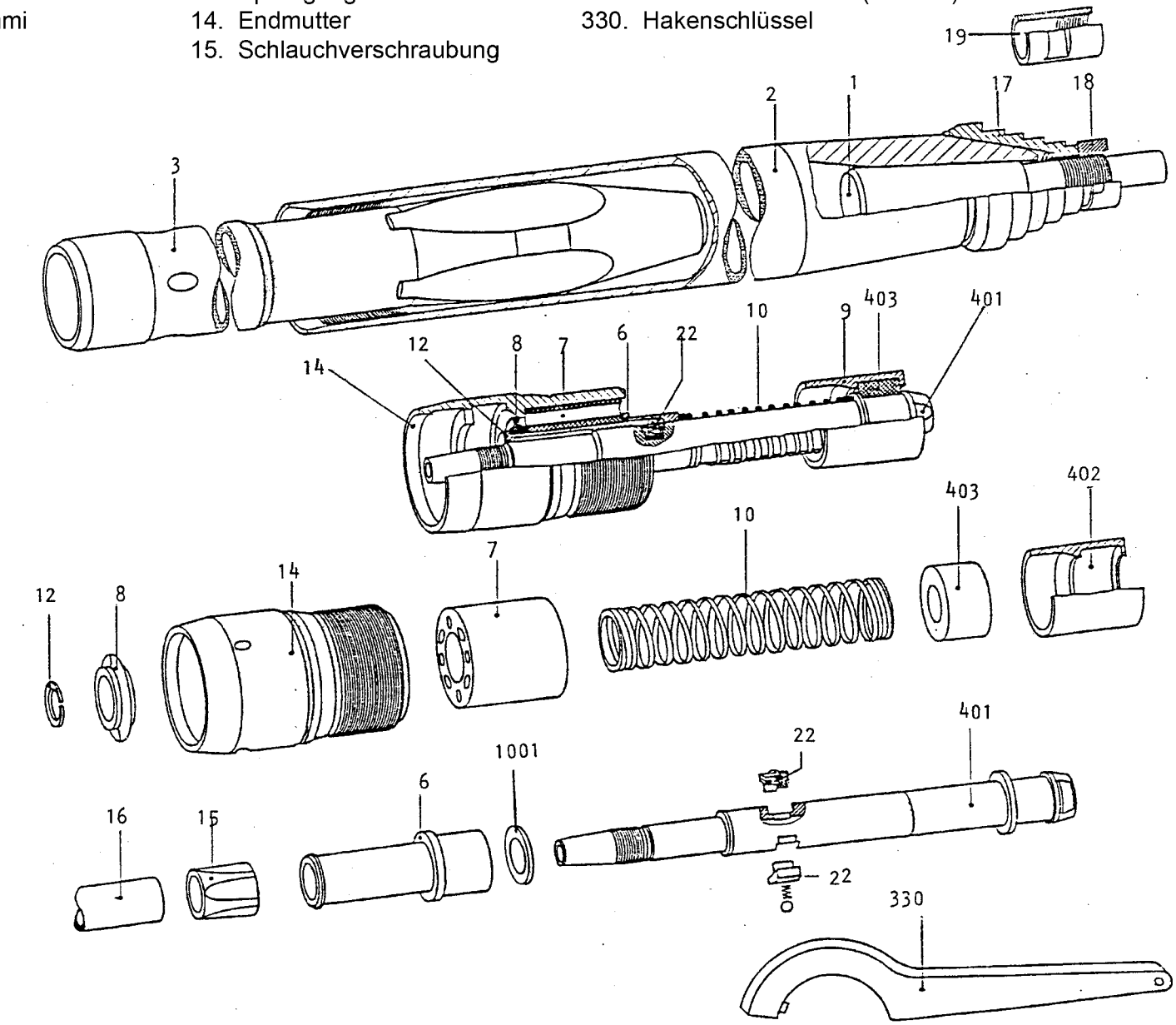
1. Gewindemeißel
2. Gehäuse
3. Schlagkolben
401. Steuerschieberrohr
402. Steuerschieberhülse
403. Steuerschiebergummi
6. Dämpferhülse
7. Dämpfer
8. Ventil
10. Druckfeder
1001. Scheibe für Druckfeder
12. Sprengring
14. Endmutter
15. Schlauchverschraubung
16. Anschluss–Schlauch mit Kupplung
17. Stufenspitze
18. Haltemutter
19. Schutzhülse
22. Kulissensteine Satz (2 Stück)
330. Hakenschlüssel